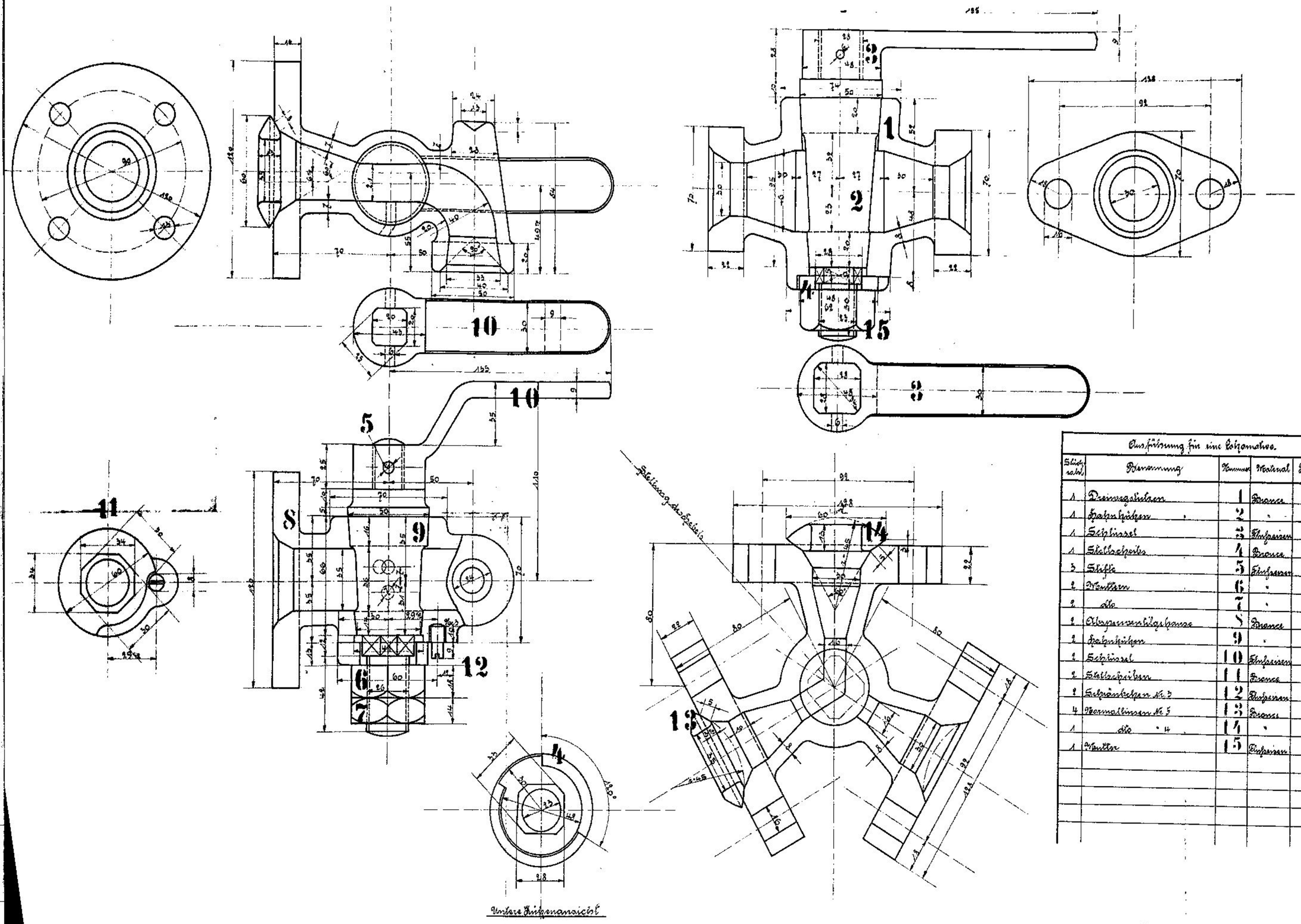


| Ausführung für eine Lokomotive. | | | | | Material-Best. für eine Lokomotive | |
|---|---|---|---|---|---|---|
| Stückzahl | Benennung | Nummer | Material | Bemerkung | Zeichen Ros | Dimensionen und Modellzeichen. |
| 1 | Dreiwegstutzen | 1 | Bronce | | | |
| 1 | Hahnküken | 2 | " | | | |
| 1 | Schlüssel | 3 | Flußeisen | | | |
| 1 | Stellscheibe | 4 | Bronce | | | |
| 3 | Stifte | 5 | Flußeisen | | | |
| 2 | Muttern | 6 | " | | | |
| 2 | do | 7 | " | | | |
| 2 | Abspeuventilgehäuse | 8 | Bronce | | | |
| 2 | Hahnküken | 9 | " | | | |
| 2 | Schlüssel | 10 | Flußeisen | | | |
| 2 | Stellscheiben | 11 | Bronce | | | |
| 2 | Schränkchen Nr. 3 | 12 | Flußeisen | | | |
| 4 | Normallinsen Nr. 5 | 13 | Bronce | | | |
| 1 | do " 4 | 14 | " | | | |
| 1 | Mutter | 15 | Flußeisen | | | |

1C1 HEISSDAMPF-TENDERLOKOMOTIVE
FÜR DIE SÜDFÜNEN'SCHE EISENBAHN.
FABRIK № 9983-9986 & 10022-10024 BETRIEBS № 1-7
HENSCHEL & SOHN. CASSEL 1910

Dreiweghahn zur Dampfheizung.

290